和瓦軒先詳細図　　(JW-CAD)
石央ｾﾗﾐｯｸｽ協同組合DAT8/V1.0
レイヤ１－瓦
レイヤ２－躯体
レイヤ３－注釈寸法

軒先(木造)　引掛け桟工法
（鼻隠し仕上げ）

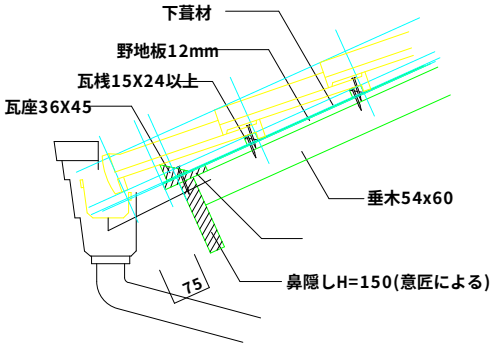

軒先ＲＣ造　ﾛｯｸ式縦桟工法

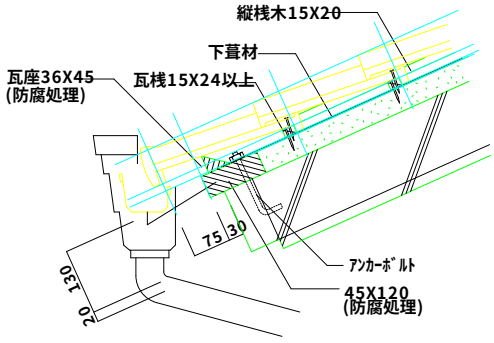

軒先ＲＣ造　ﾊﾟｰﾗｲﾄﾓﾙﾀﾙ工法

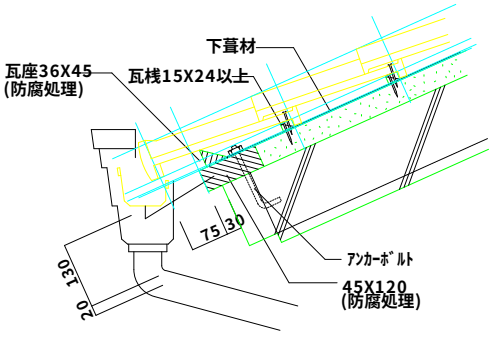
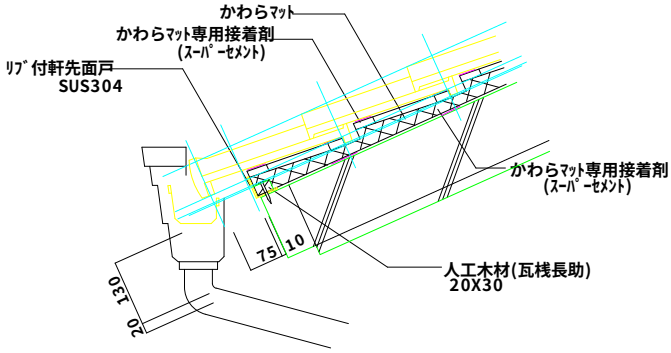
軒先ＲＣ造　かわらﾏｯﾄ工法